МЕХАНИЗИРОВАННЫЕ ПАТРОНЫ С ПОДЖИМОМ ЗАГОТОВКИ К ТОРЦУ БЕЗ СКВОЗНОГО ОТВЕРСТИЯ

серия PU

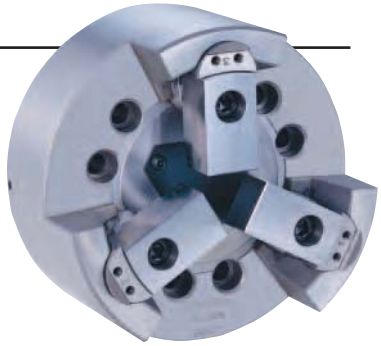

Высокая точность при чистовой обработке
Мощное радиальное зажимное усилие

■ Мощное зажимное усилие

Мощное радиальное зажимное усилие в сочетании с сильным втягивающим воздействием позволяет выполнять обработку с большими усилиями резания.

■ Высокая стабильность позиционирования

Зажимная и тыловая поверхность кулачков, противодействует центробежной силе при закреплении, обеспечивая стабильность позиционирования.

■ Совместим со средствами автоматизации

Патрон PU можно использовать со средствами автоматизации, реализуя механизм подтверждения длины хода и положения отдельных компонентов.

■ Варианты заготовок

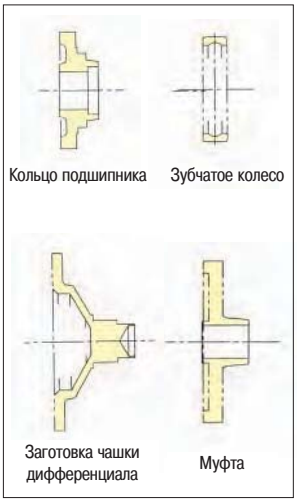

■ Пример закрепления

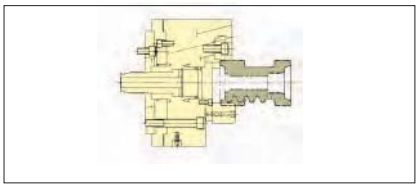

Диаграмма зависимости зажимного усилия от частоты вращения PU

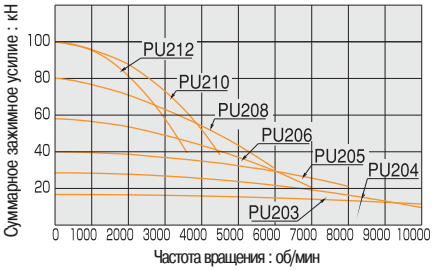

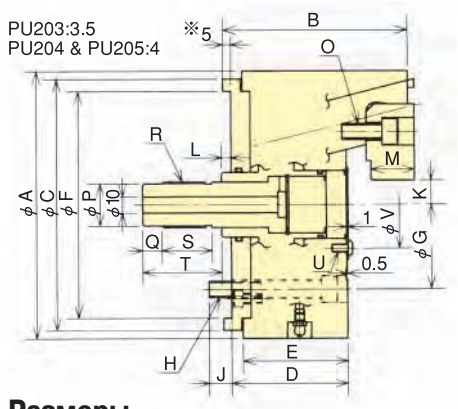

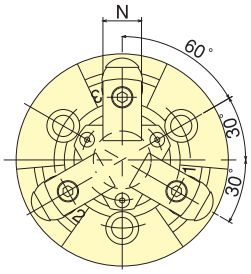

PU203～PU205

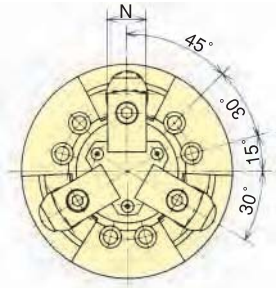

PU206～PU212

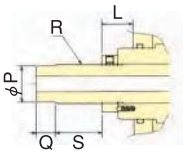

PU203～PU205

Присоединительные размеры

■ Размеры

Размеры / Модель	A	B	C	D	E	F (G7)	G	H	J	K max.	K min.	L max.	L min.	M	N	O	P	Q	R	S	T	U	V
PU203	75	54.5	75	38.5	34	69	54	3-M6	9	2.5	1.5	21.5	17.5	9	15	3-M5	8	10	M10	19	–	3-M3	25.5
PU204	110	72.5	100	51	43	85	70.6	3-M10	12	10.75	9.25	19	13	14	20	3-M6	18	12	M20×1.5	24	–	3-M4	42
PU205	135	84.5	135	59	51	110	82.6	3-M10	15	13.25	11.75	23	17	17	24	3-M8	23	12	M25×1.5	30	–	3-M5	52
PU206	165	115	155	72	65	140	104.8	6-M10	14	16.25	13.75	11	1	27	30	3-M10	26	12	M28×1.5	31	49	3-M5	54
PU208	210	135	180	85	70	170	133.4	6-M12	15	16.25	13.75	11	1	31	35	3-M12	32	15	M35×1.5	30	51	3-M6	65
PU210	254	150	230	95	82	220	171.4	6-M16	23	21.25	18.75	12	2	35	40	3-M14	35	15	M38×1.5	30	51	3-M8	80
PU212	304	155	240	95	82	220	171.4	6-M16	23	46.25	43.75	12	2	40	40	3-M14	42	15	M45×1.5	30	51	3-M10	100

■ Характеристики

Характ. / Модель	Диапазон закрепления (диаметр), мм Макс.	Мин.	Ход кулачков (диаметр), мм	Ход поршня мм	Макс. усилие перед. приводом кН(кгс)	Макс. зажимное усилие кН(кгс)	Макс. частота вращения мин⁻¹ (об/мин)	Вес нетто с незакаленными кулачками, кг	Момент инерции кг·м²	Соответств. цилиндр	Макс. давление МПа (кгс/см²)
PU203	32	4	2	4	5.8 (590)	16.7 (1700)	10000	1.5	0.0012	YG-329	1.63(16.6)
PU204	60	10	3	6	10.0(1020)	28.5 (2906)	8000 10000	3.8	0.006	F0933H YG-296	2.06(21.0) 1.18(12.0)
PU205	84	15	3	6	14.0(1428)	40.0 (4079)	8000	6.6	0.017	F0933H	2.5(25.5)
PU206	100	25	5	10	18.0(1835)	58.0 (5914)	7000	14.1	0.050	Y1020R	2.55(26)
PU208	130	25	5	10	25.0(2549)	80.0 (8158)	6000	24.0	0.133	Y1225R	2.5(25.5)
PU210	160	35	5	10	35.0(3569)	100.0(10197)	4500	42.0	0.338	Y1225R	3.35(34.2)
PU212	210	85	5	10	35.0(3569)	100.0(10197)	3600	60.5	0.655	Y1225R	3.35(34.2)