Запорный клапан и клапан сброса давления встроены в корпус цилиндра

Размеры

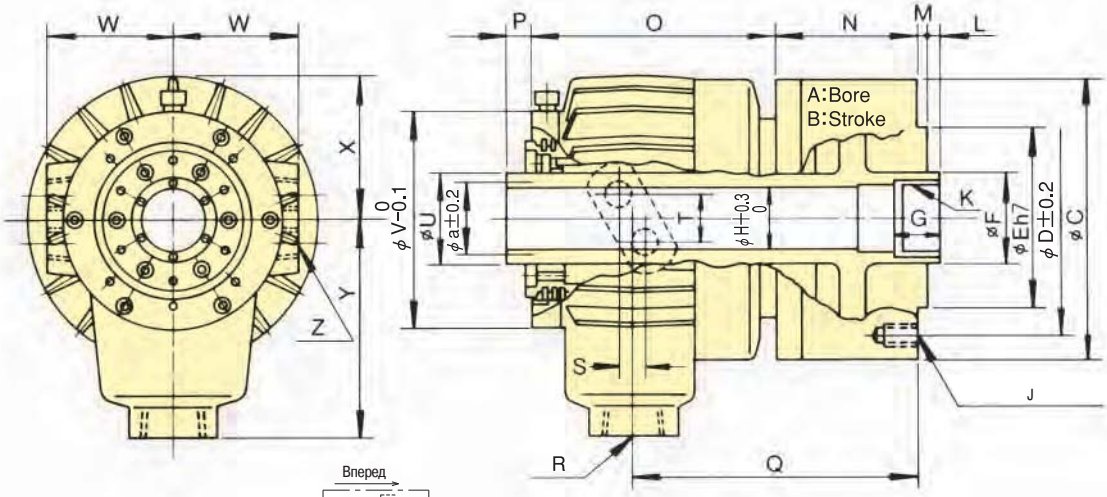

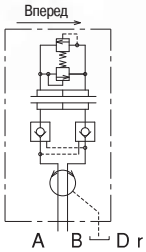

Размеры

Модель \ Размеры	A	B	C	D	E (h7)	F	G	H	J	K	L max.	L min.	M	N	O	P max.	P min.	Q	R	S	T	U	V	W	X	Y	Z	a
F0933H	95	12	125	100	80	45	25	33.5	6-M 8×15	M 38×1.5	+ 7	− 5	5	71	119	41	29	142	RC3/4	11.8	22	M39×1.5	104	64	66	110	2×2-RC1/4	−
F2511H	250	23	310	275	230	140	45	117.5	12-M 16×32	M 130×2.0	+18	− 5	6	101	209	38	15	217	RC 1	27	20	134.6	232	125	135.5	215	2×2-PT3/8	127

Характеристики

Модель \ Характ.	Внутреннее отверстие, мм	Ход поршня мм	Площадь поршня, см²		Тяга, кН(кгс)		Макс. рабочее давление МПа (кгс/см²)	Суммарная пропускная способность, л/мин	Макс. частота вращения мин⁻¹ (об/мин)	Вес кг	Момент инерции кг·м²
			зажим	разжим	зажим	разжим					
F0933H	33	12	58	55	22.0 (2243)	20.6 (2100)	4.0 (40.8)	3.0	8000	8.5	0.008
F2511H	117.5	23	348	336	125.0 (12746)	120.0 (12236)	4.0 (40.8)	7.0	2800	60.0	0.455

*** Суммарная пропускная способность : При давление 3.0МПа (30.6кгс/см²) и температуре масла 50°C.**
*** Усилие, передаваемое приводом : При давление 4.0 МПа (40.8 кгс/см²).**